2022年度 新人戦：バドミントン： 女子シングルス

名前の赤色はベスト16

第１ﾌﾞﾛｯｸ

1	不破瑠香（富山商業）
2	長谷川碧（砺波）
3	立浪華（氷見）
4	安念紗愛（大門）
5	城光柚（伏木）
6	松田恵佳（富山南）
7	坪野愛香（入善）
8	西森美咲（石動）
9	山崎結香（上市）
10	原有沙（富山高専本郷）
11	向出かんな（富山高専射水）
12	川上凜（桜井）
13	水野真衣（富山西）
14	川田梨央（高岡）
15	倉田恵衣（富山）
16	勝山凌奈（龍谷富山）
17	宇野蒼莱（雄山）
18	小泉文乃（富いずみ）
19	渋谷優衣（富山第一）
20	坂本優衣（呉羽）
21	池田莉佳（新川）
22	岩井遥香（魚津）
23	中関友椛（南砺福野）
24	池原亜優実（福岡）
25	大坂あき（片山学園）
26	篠村夕月（滑川）

第２ﾌﾞﾛｯｸ

27	窪田莉子（新湊）
28	杉野光（呉羽）
29	飯野瑞葵（新川）
30	渡部奈音（富山東）
31	今井和奏（高岡向陵）
32	田中星菜（大門）
33	中村陽芭里（富山）
34	塚田葵（片山学園）
35	田中奏菜（氷見）
36	三石ひかり（高岡南）
37	藤井美羽（富山西）
38	山本さくら（雄山）
39	荒木穏空（高岡商業）
40	阿部愛華（富山国際大付属）
41	沓名紗矢（富山高専本郷）
42	星場真帆（高岡）
43	升方咲菜（龍谷富山）
44	青木美夕（福岡）
45	島津珠莉愛（富いずみ）
46	松井朝陽（八尾）
47	明石典子（富山中部）
48	宮口陽菜（富山北部）
49	平井遥（砺波）
50	清水彩珠香（滑川）
51	田添星来（富山第一）
52	山口稟（富山商業）

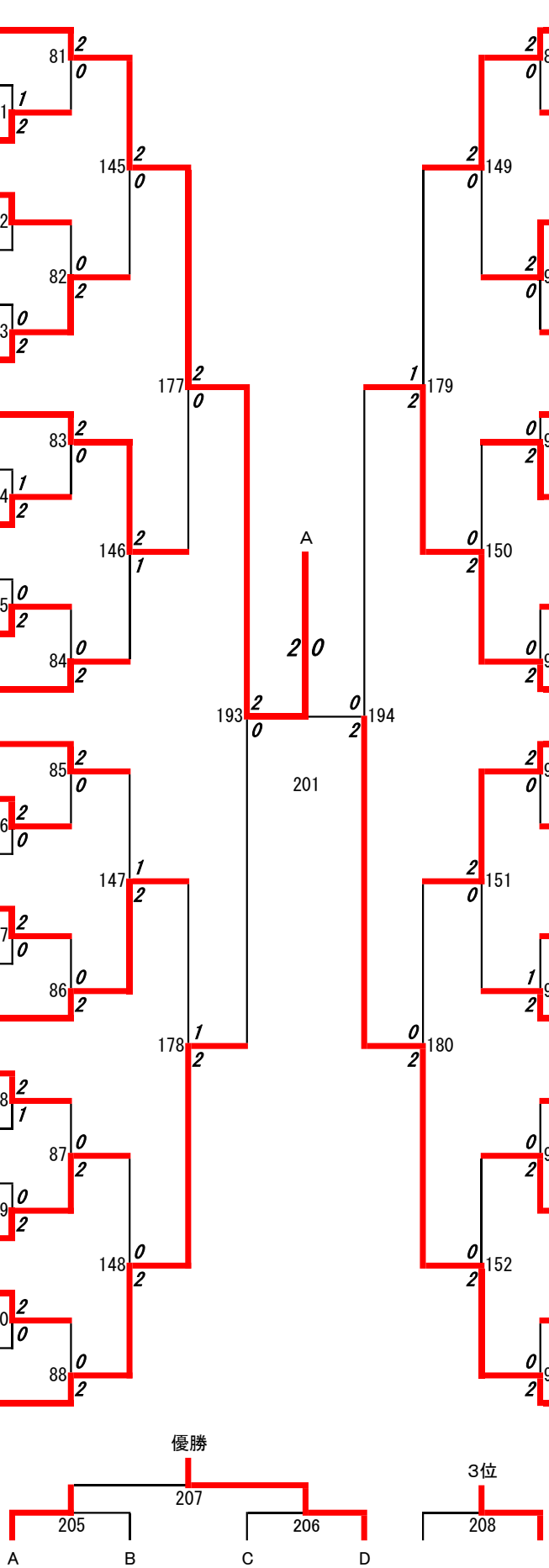

第３ﾌﾞﾛｯｸ

53	髙　橋　　咲（富山商業）
54	中　寺　未　遙（新湊）
55	竹　内　瑠　菜（高岡向陵）
56	又　場　比　菜（伏木）
57	島　木　梨　圭（石動）
58	西　村　優流里（富山高専本郷）
59	岡　島　楓　華（高岡）
60	二　川　莉　々（高岡南）
61	谷　井　優　月（雄山）
62	金　本　留　那（南砺福野）
63	岡　田　帆　夏（富山第一）
64	白　岩　愛依理（片山学園）
65	蓬　澤　陽　世（新川）
66	里　麻　月　渚（富山中部）
67	福　留　橙　佳（富山南）
68	鷹　西　美　羽（砺波）
69	長　田　ここな（富山東）
70	荒　井　優　奈（富いずみ）
71	臼　井　乃　愛（富山高専射水）
72	松　井　優　季（上市）
73	石　﨑　優　海（魚津）
74	寺　林　蒼　愛（入善）
75	長　原　百　花（不二越工業）
76	谷　越　帆乃佳（桜井）
77	上　田　　凜（富山北部）
78	荒　木　野乃風（高岡商業）

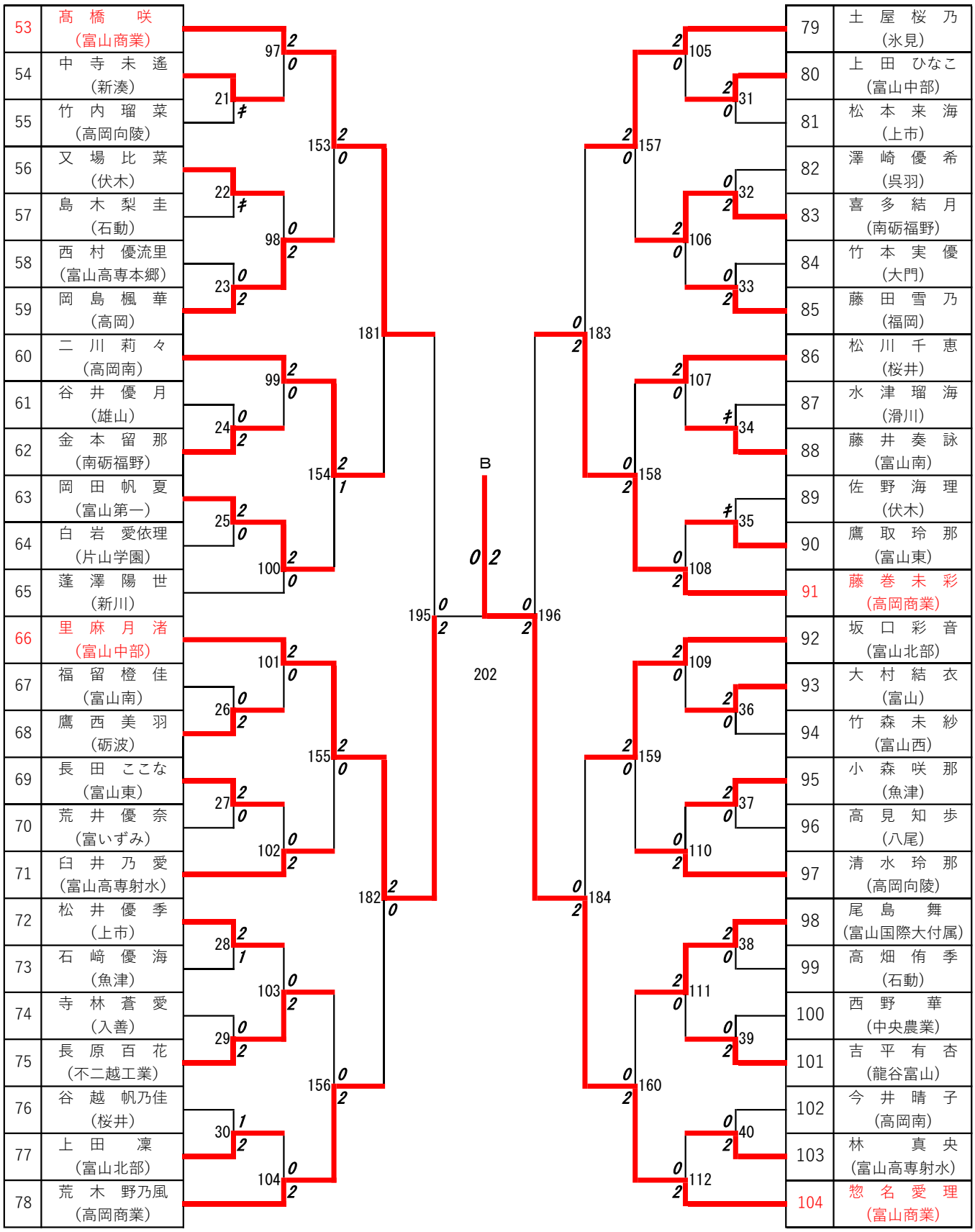

第４ﾌﾞﾛｯｸ

79	土　屋　桜　乃（氷見）
80	上　田　ひなこ（富山中部）
81	松　本　来　海（上市）
82	澤　崎　優　希（呉羽）
83	喜　多　結　月（南砺福野）
84	竹　本　実　優（大門）
85	藤　田　雪　乃（福岡）
86	松　川　千　恵（桜井）
87	水　津　瑠　海（滑川）
88	藤　井　奏　詠（富山南）
89	佐　野　海　理（伏木）
90	鷹　取　玲　那（富山東）
91	藤　巻　未　彩（高岡商業）
92	坂　口　彩　音（富山北部）
93	大　村　結　衣（富山）
94	竹　森　未　紗（富山西）
95	小　森　咲　那（魚津）
96	高　見　知　歩（八尾）
97	清　水　玲　那（高岡向陵）
98	尾　島　　舞（富山国際大付属）
99	高　畑　侑　季（石動）
100	西　野　　華（中央農業）
101	吉　平　有　杏（龍谷富山）
102	今　井　晴　子（高岡南）
103	林　　真　央（富山高専射水）
104	惣　名　愛　理（富山商業）

第５ﾌﾞﾛｯｸ

105	田　島　凛　佳（富山商業）
106	髙　松　來　凛（富山東）
107	山　崎　穂乃香（龍谷富山）
108	中　村　碧　依（富山高専射水）
109	井　川　絵莉子（富山南）
110	山　口　小　晴（福岡）
111	加　藤　千　代（新川）
112	武　田　結　衣（滑川）
113	島　田　真　歩（伏木）
114	片　岡　白　良（呉羽）
115	奥　野　愛　華（富山西）
116	大　菅　愛　華（片山学園）
117	谷　内　優侑奈（高岡商業）
118	明　石　唯　奈（高岡向陵）
119	町　村　美　侑（富山中部）
120	石　橋　颯　希（富山第一）
121	吉　川　さくら（高岡南）
122	高　瀬　瑠　香（石動）
123	河　合　稀　紗（南砺福野）
124	河　井　　奏（雄山）
125	山　本　紗　耶（上市）
126	水　島　　華（桜井）
127	濵　野　美　空（氷見）
128	川　上　乃　音（八尾）
129	飯　作　紅　芭（富山高専本郷）
130	越　田　菜　月（高岡）

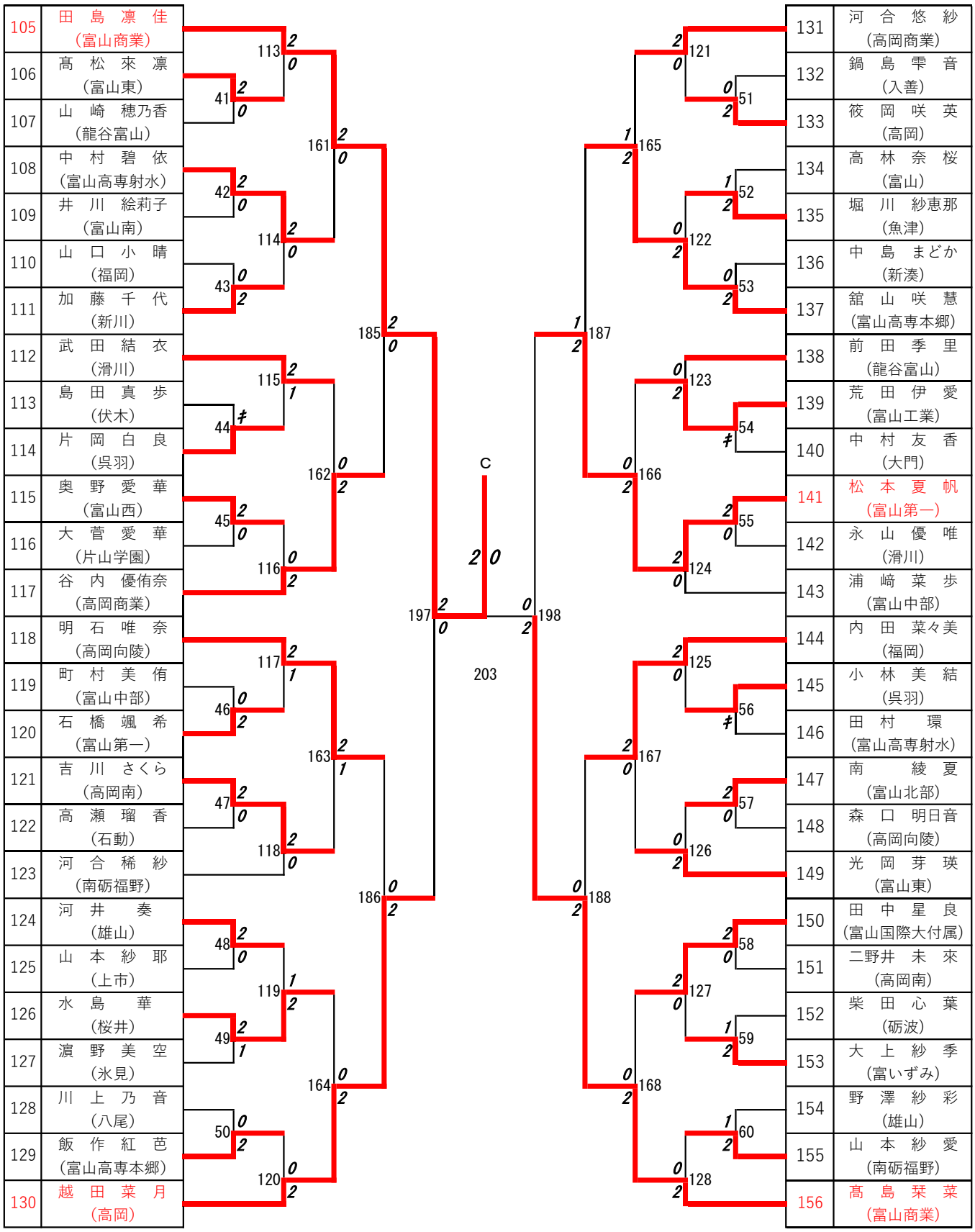

第６ﾌﾞﾛｯｸ

131	河　合　悠　紗（高岡商業）
132	鍋　島　雫　音（入善）
133	筱　岡　咲　英（高岡）
134	高　林　奈　桜（富山）
135	堀　川　紗恵那（魚津）
136	中　島　まどか（新湊）
137	舘　山　咲　慧（富山高専本郷）
138	前　田　季　里（龍谷富山）
139	荒　田　伊　愛（富山工業）
140	中　村　友　香（大門）
141	松　本　夏　帆（富山第一）
142	永　山　優　唯（滑川）
143	浦　﨑　菜　歩（富山中部）
144	内　田　菜々美（福岡）
145	小　林　美　結（呉羽）
146	田　村　　環（富山高専射水）
147	南　　綾　夏（富山北部）
148	森　口　明日音（高岡向陵）
149	光　岡　芽　瑛（富山東）
150	田　中　星　良（富山国際大付属）
151	二野井　未　來（高岡南）
152	柴　田　心　葉（砺波）
153	大　上　紗　季（富いずみ）
154	野　澤　紗　彩（雄山）
155	山　本　紗　愛（南砺福野）
156	髙　島　栞　菜（富山商業）

第７ﾌﾞﾛｯｸ

157	佐伯和奏（富山商業）
158	般若帆乃香（石動）
159	中島玲奈（魚津）
160	増田優月（八尾）
161	大西彩恵（中央農業）
162	柏咲花（龍谷富山）
163	三箇美玖（新湊）
164	齊藤七菜（伏木）
165	朽木晴菜（高岡）
166	米島夏凜（新川）
167	宮島歌奈（雄山）
168	細川詩乃（氷見）
169	加藤葵生（富いずみ）
170	谷内優依奈（高岡商業）
171	萬屋日菜（上市）
172	松岡李來（富山北部）
173	寺林美紅（入善）
174	東心咲（高岡向陵）
175	長谷川果南（大門）
176	今田愛唯（砺波）
177	坂東さくら（桜井）
178	平岡雪乃（富山第一）
179	長田彩椰（福岡）
180	笠岡あみり（富山西）
181	山森菜々（富山南）
182	扇割菜結（富山）

第８ﾌﾞﾛｯｸ

183	立花風吹（富山商業）
184	植野里菜（富いずみ）
185	松居和花奈（大門）
186	村井あこ（上市）
187	廣瀬愛唯（富山東）
188	金道ゆり（富山高専射水）
189	新田美奈（魚津）
190	浦崎瑠楓（富山南）
191	北山莱奈（滑川）
192	附木美桜（石動）
193	坂本有里（呉羽）
194	藤田葵（砺波）
195	保江美莉愛（不二越工業）
196	竹島芽乃（富山北部）
197	金澤日向子（富山高専本郷）
198	小林千鶴（富山西）
199	立田にこ（桜井）
200	幡谷梓（高岡南）
201	蓑英奈（氷見）
202	青見風花（富山中部）
203	髙橋咲緒（富山工業）
204	武内愛莉（南砺福野）
205	澤友梨香（片山学園）
206	早川朋杏（富山）
207	田中優羽（伏木）
208	小田楓（富山国際大付属）

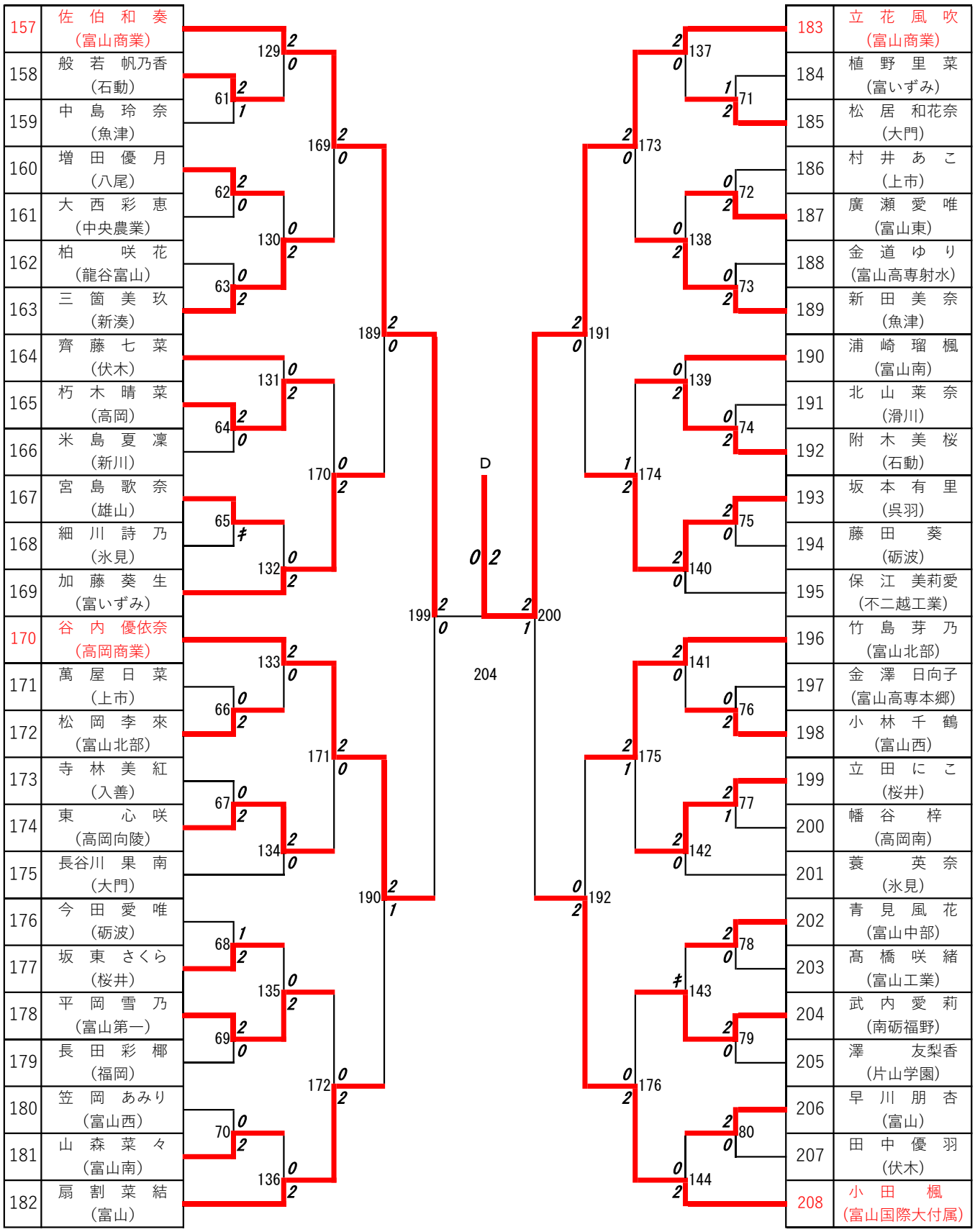

決勝戦：不破瑠香（富山商業） 1 対 2 立花風吹（富山商業）

３位決定戦：惣名愛理（富山商業） 0 対 2 田島凜佳（富山商業）