2022年度 新人戦：バドミントン： 男子シングルス

名前の赤色はベスト16

第１ﾌﾞﾛｯｸ

1	増井翔大（高岡第一）
2	清水慎太朗（氷見）
3	草野智（富山）
4	瀧川聡士（高岡）
5	野口宗真（高岡商業）
6	橋本恭吾（新湊）
7	中島悠仁（富山工業）
8	塩田蓮人（富いずみ）
9	眞浦匠（富山高専本郷）
10	石本和優（福岡）
11	東恵次（大門）
12	宮重庄吾（高岡南）
13	西野瑛翔（桜井）
14	堀川達希（高岡向陵）
15	飯田侑（富山第一）
16	矢田悠真（富山北部）
17	松浦歩夢（富山西）
18	數井一心（富山中部）
19	池田莉季（石動）
20	釣匠吾（富山東）
21	水口星海（滑川）
22	城寺聡汰（魚津工業）
23	幸林巧磨（魚津）
24	大久保明維（入善）
25	保田隆翔（富山南）
26	松本悠希（上市）
27	山田陽人（高岡工芸）

第２ﾌﾞﾛｯｸ

28	内田崇元（高岡工芸）
29	村井遼太郎（滑川）
30	土肥拓海（富いずみ）
31	桐井勇理斗（中央農業）
32	籠橋睦真（富山中部）
33	相場一輝（呉羽）
34	有岡駿（富山南）
35	梨木寿真（氷見）
36	竹内悠人（魚津）
37	中島央介（富山高専射水）
38	山下裕雅（高岡龍谷）
39	道海太貴（砺波）
40	大塚遼一郎（伏木）
41	島澤勇輝（福岡）
42	今井英介（砺波工業）
43	榊原彩太（富山第一）
44	勝山清正（高岡南）
45	齋藤瞬（富山北部）
46	布村俊太（不二越工業）
47	中島蒼太（南砺福野）
48	髙松聖（富山）
49	萩野広夢（上市）
50	黒﨑充音（龍谷富山）
51	東凛（富山高専本郷）
52	米山陽登（魚津工業）
53	門口倖雅（桜井）
54	細川翔暉（富山東）
55	藤原疾風（高岡第一）

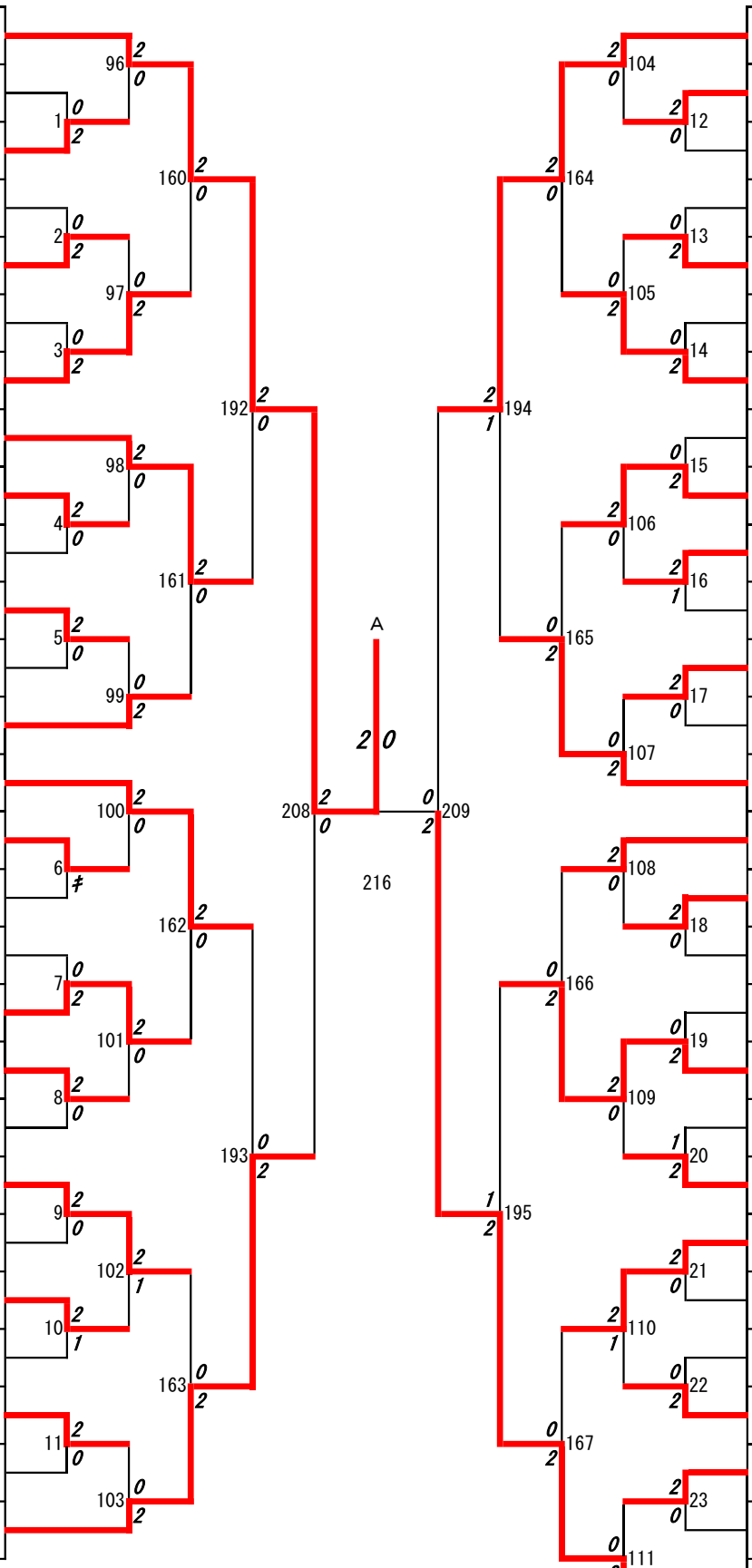

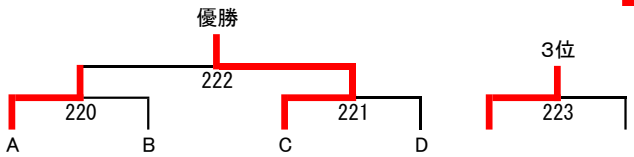

第３ﾌﾞﾛｯｸ

56	守田　蓮（高岡工芸）
57	山内　慎一朗（呉羽）
58	操野　倫来（南砺福野）
59	尾花　孔成（魚津工業）
60	宮本　浩太郎（砺波工業）
61	高尾　寛太（富山工業）
62	濱崎　瑛斗（富山高専射水）
63	岩上　颯汰（高岡商業）
64	齊山　颯太（大門）
65	西田　空人（上市）
66	宮崎　湧成（富山第一）
67	中谷　昌幸（富山）
68	鍛治　彰太（高岡龍谷）
69	日野　優（魚津）
70	大橋　拓真（不二越工業）
71	谷浦　良弥（富いずみ）
72	稲垣　虎鉄（高岡向陵）
73	山本　陽太（高岡）
74	黒崎　陽平（富山西）
75	徳満　太一（富山南）
76	吉田　唯人（砺波）
77	金岡　樹（新湊）
78	本村　悠稀（入善）
79	石川　琉生（富山北部）
80	扇一　琉晟（伏木）
81	久々湊　繕（龍谷富山）
82	柴野　唐位（石動）
83	南十　良（高岡第一）

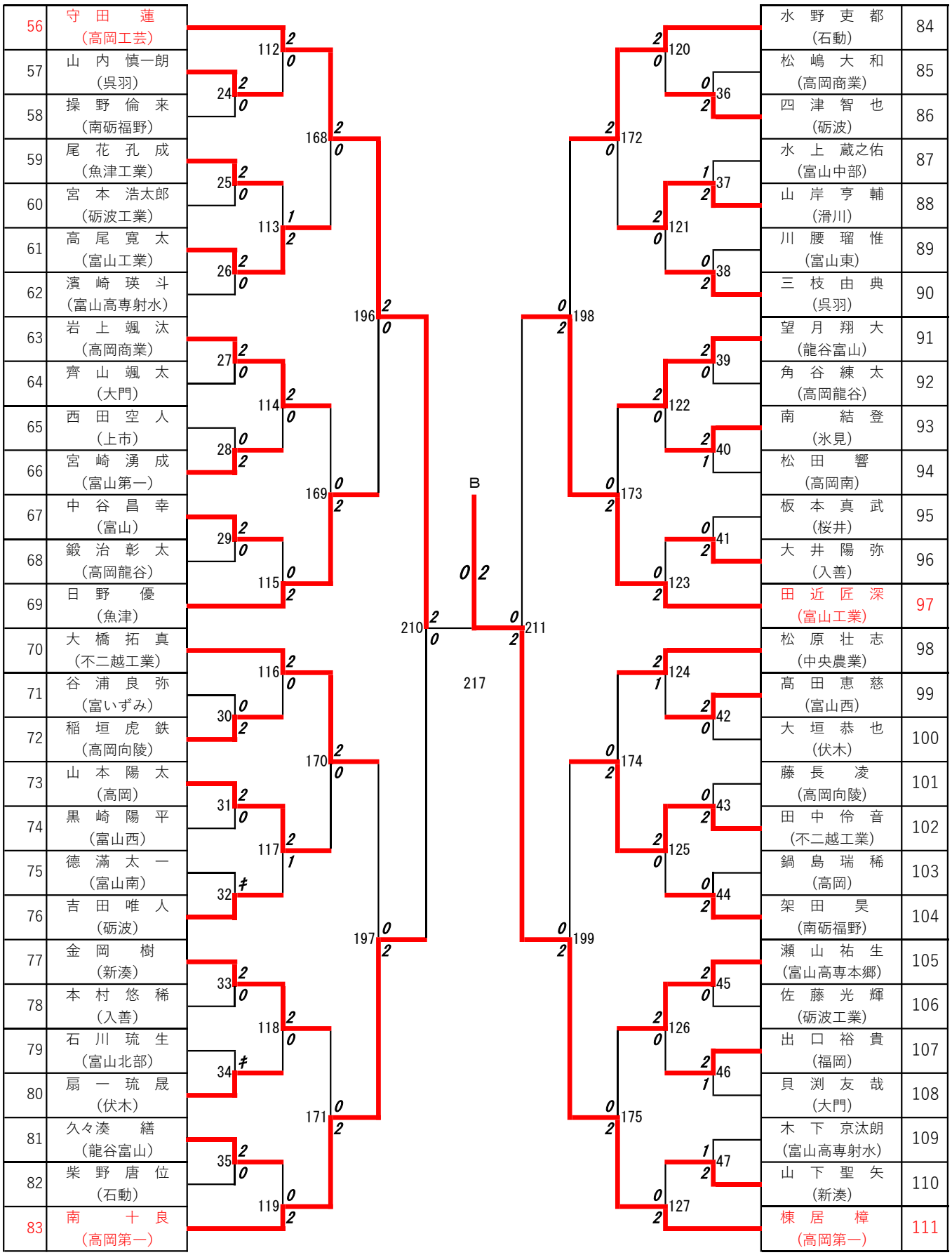

第４ﾌﾞﾛｯｸ

水野　吏都（石動）	84
松嶋　大和（高岡商業）	85
四津　智也（砺波）	86
水上　蔵之佑（富山中部）	87
山岸　亨輔（滑川）	88
川腰　瑠惟（富山東）	89
三枝　由典（呉羽）	90
望月　翔大（龍谷富山）	91
角谷　練太（高岡龍谷）	92
南　結登（氷見）	93
松田　響（高岡南）	94
板本　真武（桜井）	95
大井　陽弥（入善）	96
田近　匠深（富山工業）	97
松原　壮志（中央農業）	98
髙田　恵慈（富山西）	99
大垣　恭也（伏木）	100
藤長　凌（高岡向陵）	101
田中　伶音（不二越工業）	102
鍋島　瑞稀（高岡）	103
架田　昊（南砺福野）	104
瀬山　祐生（富山高専本郷）	105
佐藤　光輝（砺波工業）	106
出口　裕貴（福岡）	107
貝渕　友哉（大門）	108
木下　京汰朗（富山高専射水）	109
山下　聖矢（新湊）	110
棟居　樟（高岡第一）	111

第５ﾌﾞﾛｯｸ

112	山本隼也（高岡第一）
113	脇勇成（高岡南）
114	足立たくや（伏木）
115	延澤嘉人（新湊）
116	池田貴哉（富山中部）
117	藤村知輝（富山第一）
118	内田蒼大（不二越工業）
119	吉田尚史（魚津工業）
120	芝山昂汰（高岡商業）
121	橋本大和（呉羽）
122	中山陽介（龍谷富山）
123	宮本未来（福岡）
124	藤井一槙（南砺福野）
125	藪内飛翔（高岡向陵）
126	志賀裕太（富山工業）
127	岡本三斗（富いずみ）
128	西野優斗（氷見）
129	長尾亮太（富山高専射水）
130	林明斗（富山南）
131	八川清李（富山北部）
132	竹中士峰（石動）
133	水野魁人（入善）
134	岡慶悟（滑川）
135	竹内悠晴（上市）
136	山本柚流（中央農業）
137	西野徳真（高岡龍谷）
138	山村祐駕（富山西）
139	越野陽太（砺波）

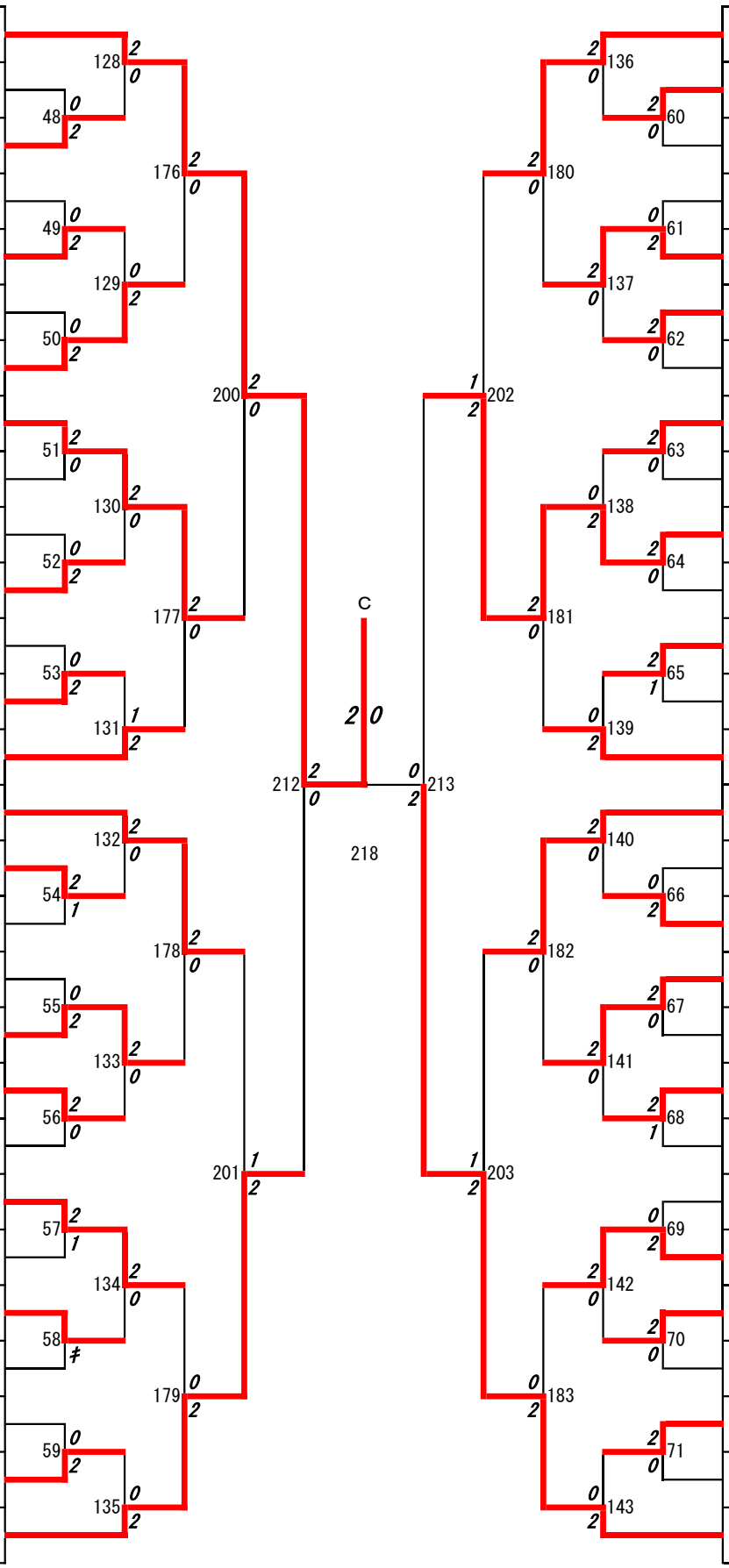

第６ﾌﾞﾛｯｸ

田嶋光（砺波工業）	140
濱守那和（入善）	141
荒川伊吹（高岡向陵）	142
髙松翼（富山）	143
上市羚太（不二越工業）	144
古川聖那（魚津）	145
金瀬俊也（伏木）	146
坪田颯生（富山西）	147
辻絢斗（高岡）	148
矢後公悠（富山工業）	149
山根和也（上市）	150
宮田隼輔（呉羽）	151
貝瀬楓（龍谷富山）	152
河村奏太（桜井）	153
橋本新司（高岡第一）	154
田村心一（富山高専射水）	155
竹田敬太（南砺福野）	156
西村旭生（富山高専本郷）	157
久金広樹（富山東）	158
岩城勇汰（大門）	159
山本理公（高岡南）	160
中山蓮太（高岡龍谷）	161
酒井海瑛（滑川）	162
田中諄（氷見）	163
木村太雅（富いずみ）	164
上田凌（魚津工業）	165
寺崎魁人（中央農業）	166
廣瀬悠太（高岡工芸）	167

第７ﾌﾞﾛｯｸ

168	葛西凌穏（高岡第一）
169	深美大輝（魚津）
170	石橋聡一郎（富山高専本郷）
171	谷口陸登（滑川）
172	姫野元和（富山南）
173	立花心太郎（高岡向陵）
174	広羽勇太（福岡）
175	石川周（大門）
176	髙桑翔（高岡龍谷）
177	福田陸斗（伏木）
178	道上颯心（富山東）
179	一川真也（新湊）
180	高和蓮（砺波）
181	浜屋充蔵（高岡工芸）
182	山西健太（上市）
183	守田尚礼（砺波工業）
184	森悠汰（石動）
185	稲垣友翔（呉羽）
186	山崎瑶（桜井）
187	今井正貴（中央農業）
188	松本和輝（富山中部）
189	田中朔人（富山第一）
190	水口陸柊（入善）
191	飯作琉世（富山高専射水）
192	大嶋一輝（富山）
193	酒谷響平（高岡）
194	扇谷匠（富山北部）
195	上仁（高岡商業）

第８ﾌﾞﾛｯｸ

竹内幸生（高岡工芸）	196
保髙良侑（富山第一）	197
田中遼太郎（福岡）	198
盛田卓弥（南砺福野）	199
川上智士（高岡南）	200
稲永健悟（龍谷富山）	201
重杉一成（富山北部）	202
中波佑介（高岡）	203
瀬尾晄世（砺波）	204
浄土琉星（魚津工業）	205
川谷内翔（氷見）	206
増田陽太（富山）	207
三賀陽太（桜井）	208
下村友哉（不二越工業）	209
古湊泰知（魚津）	210
広岡誠幸（高岡商業）	211
舟守健流（新湊）	212
吉田大倭（富いずみ）	213
西野聖登（富山工業）	214
山田太陽（富山西）	215
舘山嘉輝（富山高専本郷）	216
竹宮星太良（砺波工業）	217
西山智貴（富山東）	218
古井擢真（石動）	219
中坪蔵喜（富山南）	220
村井文哉（富山中部）	221
金井紳之祐（大門）	222
米隆斗（高岡第一）	223

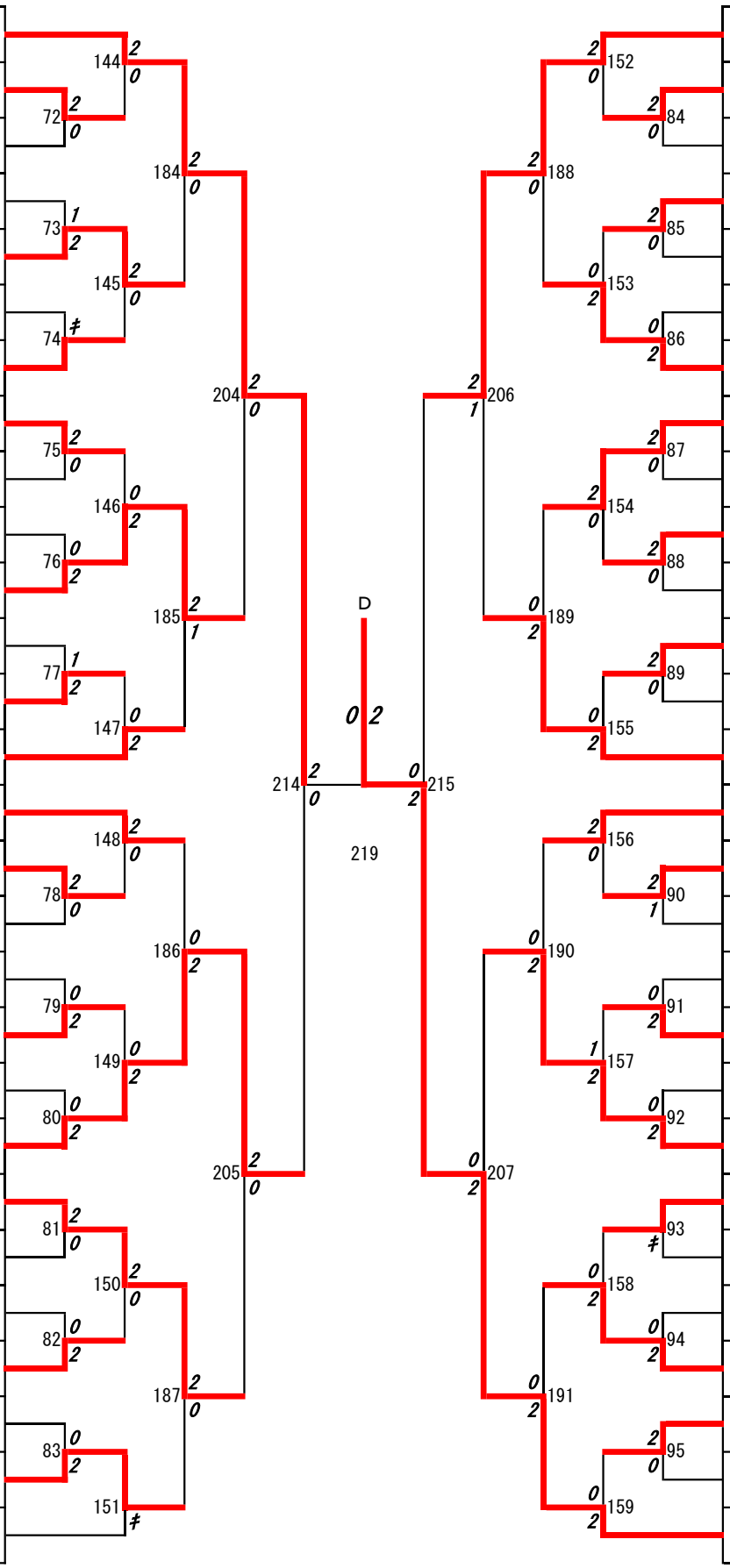

決勝戦：増井翔大（高岡第一） 1 対 2 山本隼也（高岡第一）

３位決定戦：棟居樟（高岡第一） 2 対 0 米隆斗（高岡第一）