2022年度 高校総体：バドミントン： 女子シングルス

1	不破瑠香	(富山商業)
2	三箇美玖	(新湊)
3	佐野菫	(南砺福野)
4	中村陽芭里	(富山)
5	今田愛唯	(砺波)
6	岩下莉紗	(龍谷富山)
7	北野侑希	(高岡商業)
8	小田楓	(富山国際大付属)
9	澤崎優希	(呉羽)
10	浦崎瑠楓	(富山南)
11	藤原杏香	(入善)
12	松井朝陽	(八尾)
13	吉川さくら	(高岡南)
14	里麻月渚	(富山中部)
15	今井和奏	(高岡向陵)
16	石橋颯希	(富山第一)
17	花木優杏	(上市)
18	小寺深生	(富山北部)
19	阿部早也香	(富いずみ)
20	片山侑香	(富山高専射水)
21	土屋桜乃	(氷見)
22	小林千鶴	(富山西)
23	松川千恵	(桜井)
24	伊東小那実	(魚津)
25	田中美緒奈	(富山高専本郷)
26	松崎莉子	(片山学園)
27	東城美咲	(新川)

28	窪田莉子	(新湊)
29	蒲池柊	(富山中部)
30	向出かんな	(富山高専射水)
31	久保萌夏	(高岡向陵)
32	尾島舞	(富山国際大付属)
33	酒田藍子	(石動)
34	山本バァーシー	(入善)
35	舘山咲慧	(富山高専本郷)
36	中田羽香	(雄山)
37	保江美莉愛	(不二越工業)
38	中居美琴	(福岡)
39	池田莉佳	(新川)
40	新田美奈	(魚津)
41	山下華奈	(南砺福野)
42	篠村夕月	(滑川)
43	高橋咲緒	(富山工業)
44	和田彩花	(高岡商業)
45	高島栞菜	(富山商業)
46	朽木晴菜	(高岡)
47	高宮みのり	(富山東)
48	杉本ことは	(片山学園)
49	高松梨月	(八尾)
50	前田遥愛	(伏木)
51	荒木柚稀	(大門)
52	藤田愛梨	(富山南)
53	坂桃菜	(氷見)
54	吉田梓珠	(高岡南)
55	前田彩葉	(富山第一)

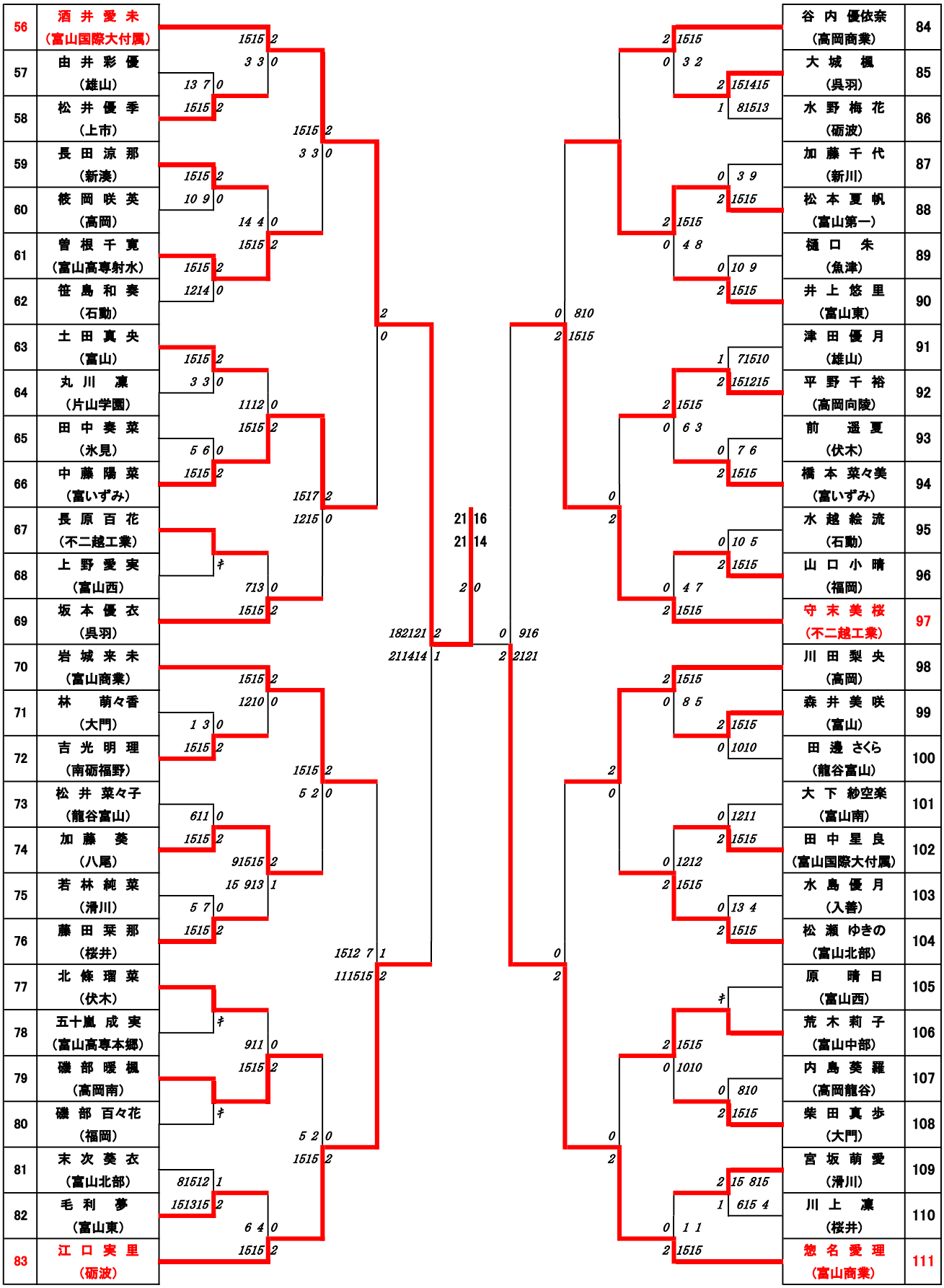
56 酒井愛未（富山国際大付属）
57 由井彩優（雄山）
58 松井優季（上市）
59 長田涼那（新湊）
60 筱岡咲英（高岡）
61 曽根千寛（富山高専射水）
62 笹島和奏（石動）
63 土田真央（富山）
64 丸川凜（片山学園）
65 田中奏菜（氷見）
66 中藤陽菜（富いずみ）
67 長原百花（不二越工業）
68 上野愛実（富山西）
69 坂本優衣（呉羽）
70 岩城来未（富山商業）
71 林萌々香（大門）
72 吉光明理（南砺福野）
73 松井菜々子（龍谷富山）
74 加藤葵（八尾）
75 若林純菜（滑川）
76 藤田栞那（桜井）
77 北條瑠菜（伏木）
78 五十嵐成実（富山高専本郷）
79 磯部暖楓（高岡南）
80 磯部百々花（福岡）
81 末次葵衣（富山北部）
82 毛利夢（富山東）
83 江口実里（砺波）
84 谷内優依奈（高岡商業）
85 大城楓（呉羽）
86 水野梅花（砺波）
87 加藤千代（新川）
88 松本夏帆（富山第一）
89 樋口朱（魚津）
90 井上悠里（富山東）
91 津田優月（雄山）
92 平野千裕（高岡向陵）
93 前遥夏（伏木）
94 橋本菜々美（富いずみ）
95 水越絵流（石動）
96 山口小晴（福岡）
97 守末美桜（不二越工業）
98 川田梨央（高岡）
99 森井美咲（富山）
100 田邊さくら（龍谷富山）
101 大下紗空楽（富山南）
102 田中星良（富山国際大付属）
103 水島優月（入善）
104 松瀬ゆきの（富山北部）
105 原晴日（富山西）
106 荒木莉子（富山中部）
107 内島葵羅（高岡龍谷）
108 柴田真歩（大門）
109 宮坂萌愛（滑川）
110 川上凜（桜井）
111 惣名愛理（富山商業）

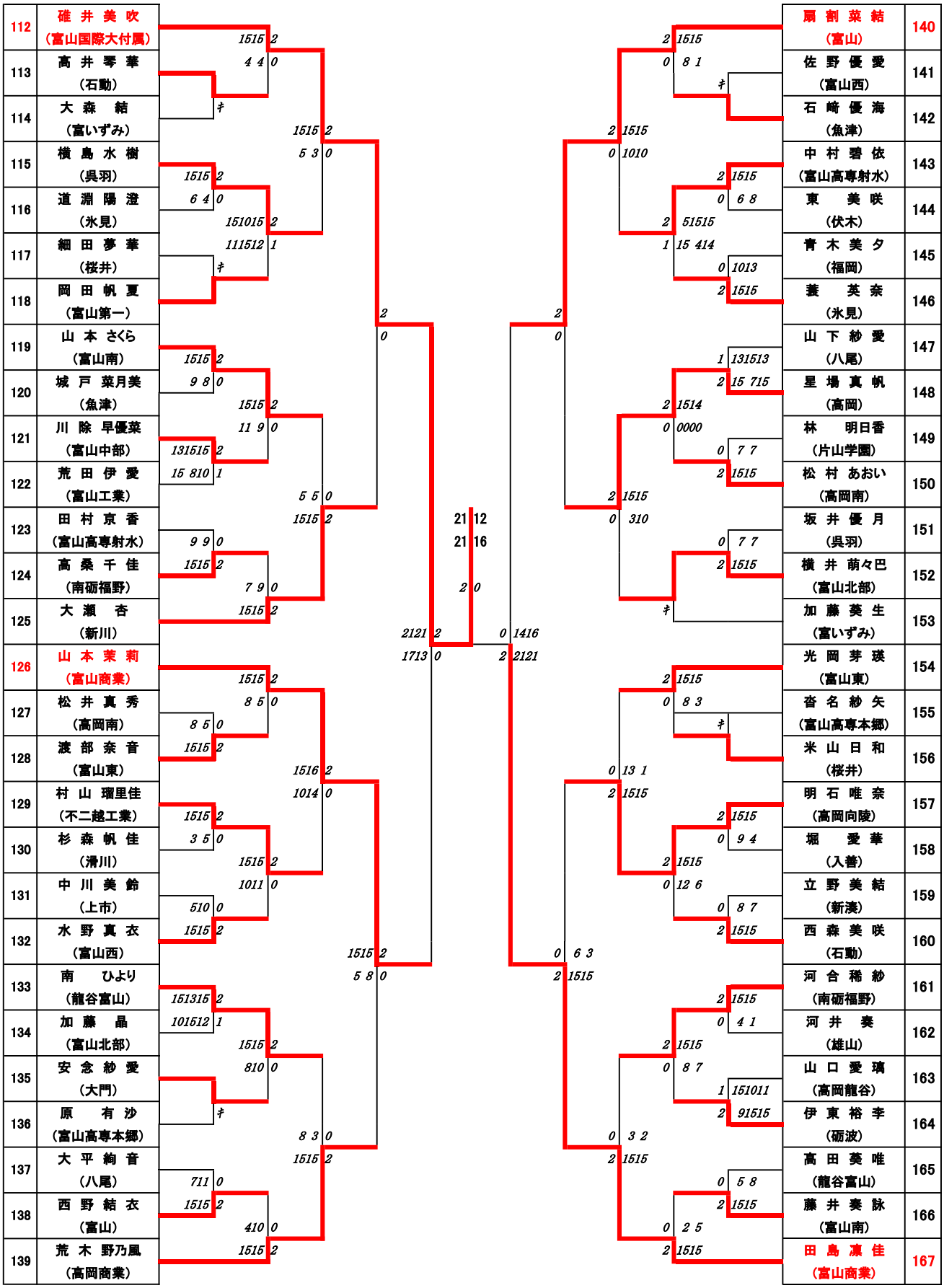
112 碓井美吹 (富山国際大付属)
113 高井琴華 (石動)
114 大森結 (富いずみ)
115 横島水樹 (呉羽)
116 道淵陽澄 (氷見)
117 細田夢華 (桜井)
118 岡田帆夏 (富山第一)
119 山本さくら (富山南)
120 城戸菜月美 (魚津)
121 川除早優菜 (富山中部)
122 荒田伊愛 (富山工業)
123 田村京香 (富山高専射水)
124 高桑千佳 (南砺福野)
125 大瀬杏 (新川)
126 山本茉莉 (富山商業)
127 松井真秀 (高岡南)
128 渡部奈音 (富山東)
129 村山瑠里佳 (不二越工業)
130 杉森帆佳 (滑川)
131 中川美鈴 (上市)
132 水野真衣 (富山西)
133 南ひより (龍谷富山)
134 加藤晶 (富山北部)
135 安念紗愛 (大門)
136 原有沙 (富山高専本郷)
137 大平絢音 (八尾)
138 西野結衣 (富山)
139 荒木野乃風 (高岡商業)
140 扇割菜結 (富山)
141 佐野優愛 (富山西)
142 石崎優海 (魚津)
143 中村碧依 (富山高専射水)
144 東美咲 (伏木)
145 青木美夕 (福岡)
146 蓑英奈 (氷見)
147 山下紗愛 (八尾)
148 星場真帆 (高岡)
149 林明日香 (片山学園)
150 松村あおい (高岡南)
151 坂井優月 (呉羽)
152 横井萌々巴 (富山北部)
153 加藤葵生 (富いずみ)
154 光岡芽瑛 (富山東)
155 沓名紗矢 (富山高専本郷)
156 米山日和 (桜井)
157 明石唯奈 (高岡向陵)
158 堀愛華 (入善)
159 立野美結 (新湊)
160 西森美咲 (石動)
161 河合稀紗 (南砺福野)
162 河井奏 (雄山)
163 山口愛璃 (高岡龍谷)
164 伊東裕李 (砺波)
165 高田葵唯 (龍谷富山)
166 藤井奏詠 (富山南)
167 田島凛佳 (富山商業)

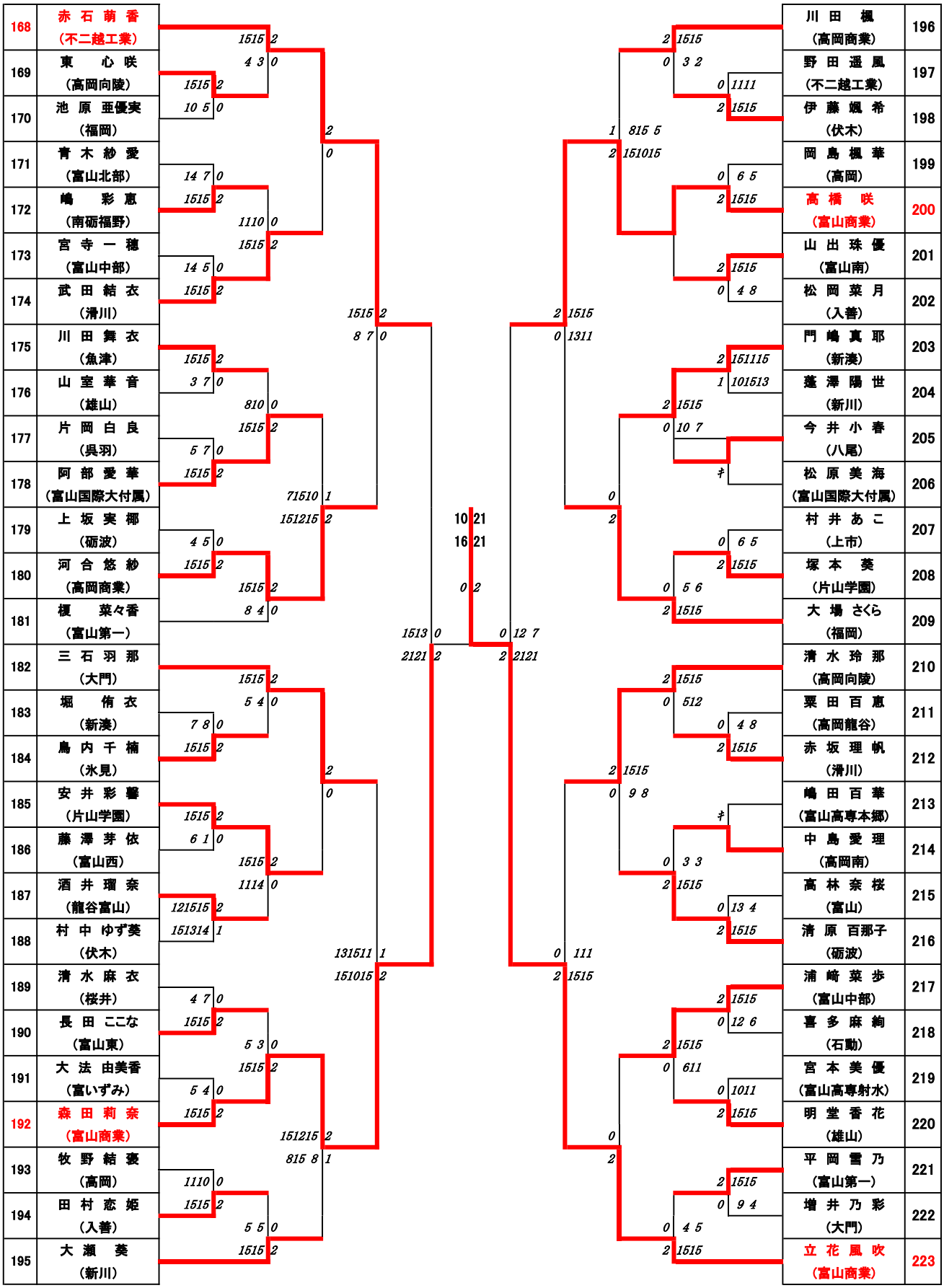
168 赤石萌香 (不二越工業)
169 東心咲 (高岡向陵)
170 池原亜優実 (福岡)
171 青木紗愛 (富山北部)
172 嶋彩恵 (南砺福野)
173 宮寺一穂 (富山中部)
174 武田結衣 (滑川)
175 川田舞衣 (魚津)
176 山室華音 (雄山)
177 片岡白良 (呉羽)
178 阿部愛華 (富山国際大付属)
179 上坂実椰 (砺波)
180 河合悠紗 (高岡商業)
181 榎菜々香 (富山第一)
182 三石羽那 (大門)
183 堀侑衣 (新湊)
184 鳥内千楠 (氷見)
185 安井彩馨 (片山学園)
186 藤澤芽依 (富山西)
187 酒井瑠奈 (龍谷富山)
188 村中ゆず葵 (伏木)
189 清水麻衣 (桜井)
190 長田ここな (富山東)
191 大法由美香 (富いずみ)
192 森田莉奈 (富山商業)
193 牧野結褒 (高岡)
194 田村恋姫 (入善)
195 大瀬葵 (新川)
196 川田楓 (高岡商業)
197 野田遥風 (不二越工業)
198 伊藤颯希 (伏木)
199 岡島楓華 (高岡)
200 高橋咲 (富山商業)
201 山出珠優 (富山南)
202 松岡菜月 (入善)
203 門嶋真耶 (新湊)
204 蓬澤陽世 (新川)
205 今井小春 (八尾)
206 松原美海 (富山国際大付属)
207 村井あこ (上市)
208 塚本葵 (片山学園)
209 大場さくら (福岡)
210 清水玲那 (高岡向陵)
211 粟田百恵 (高岡龍谷)
212 赤坂理帆 (滑川)
213 嶋田百華 (富山高専本郷)
214 中島愛理 (高岡南)
215 高林奈桜 (富山)
216 清原百那子 (砺波)
217 浦崎菜歩 (富山中部)
218 喜多麻絢 (石動)
219 宮本美優 (富山高専射水)
220 明堂香花 (雄山)
221 平岡雪乃 (富山第一)
222 増井乃彩 (大門)
223 立花風吹 (富山商業)