2022年度 高校総体：バドミントン： 男子シングルス

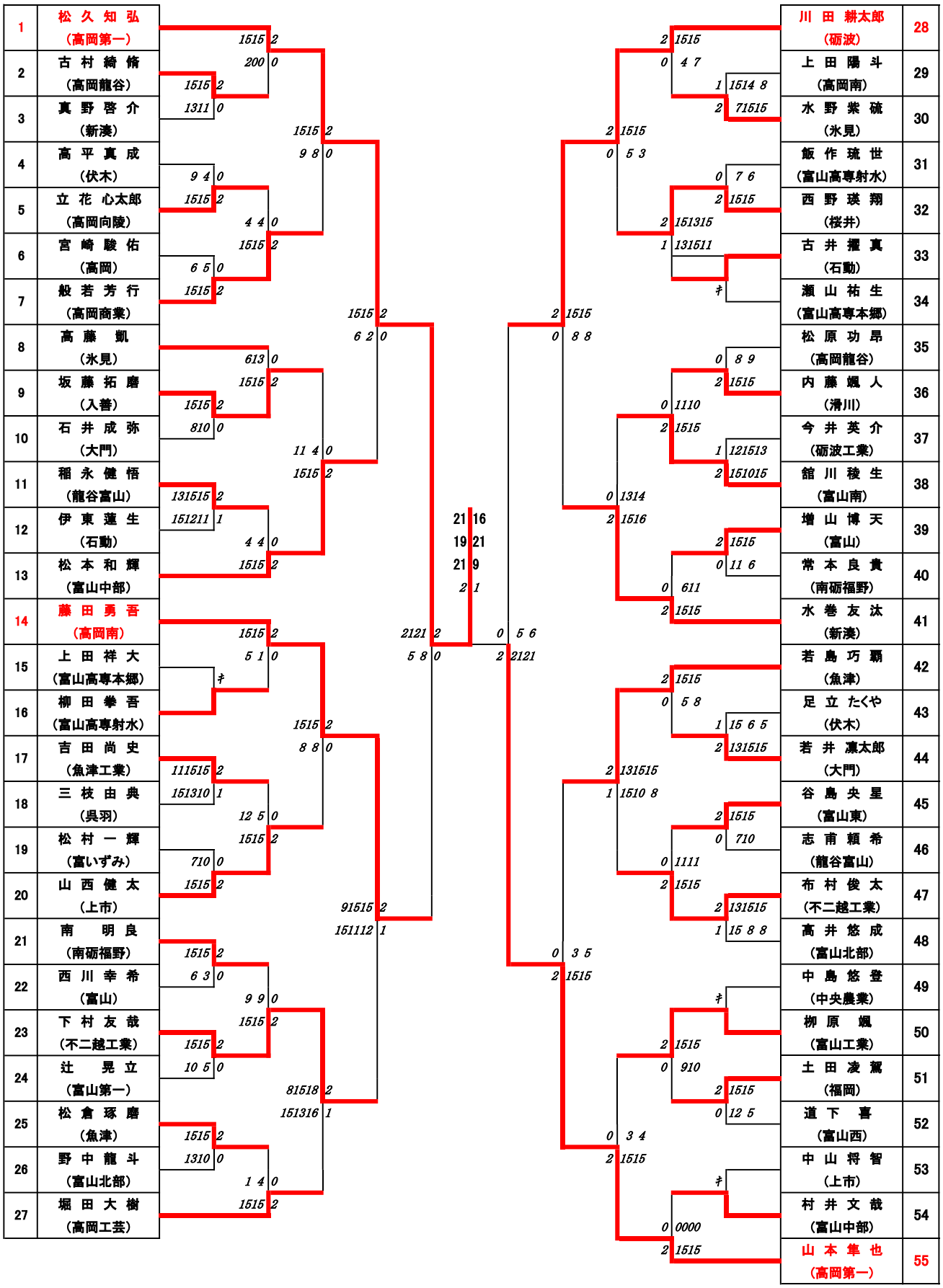

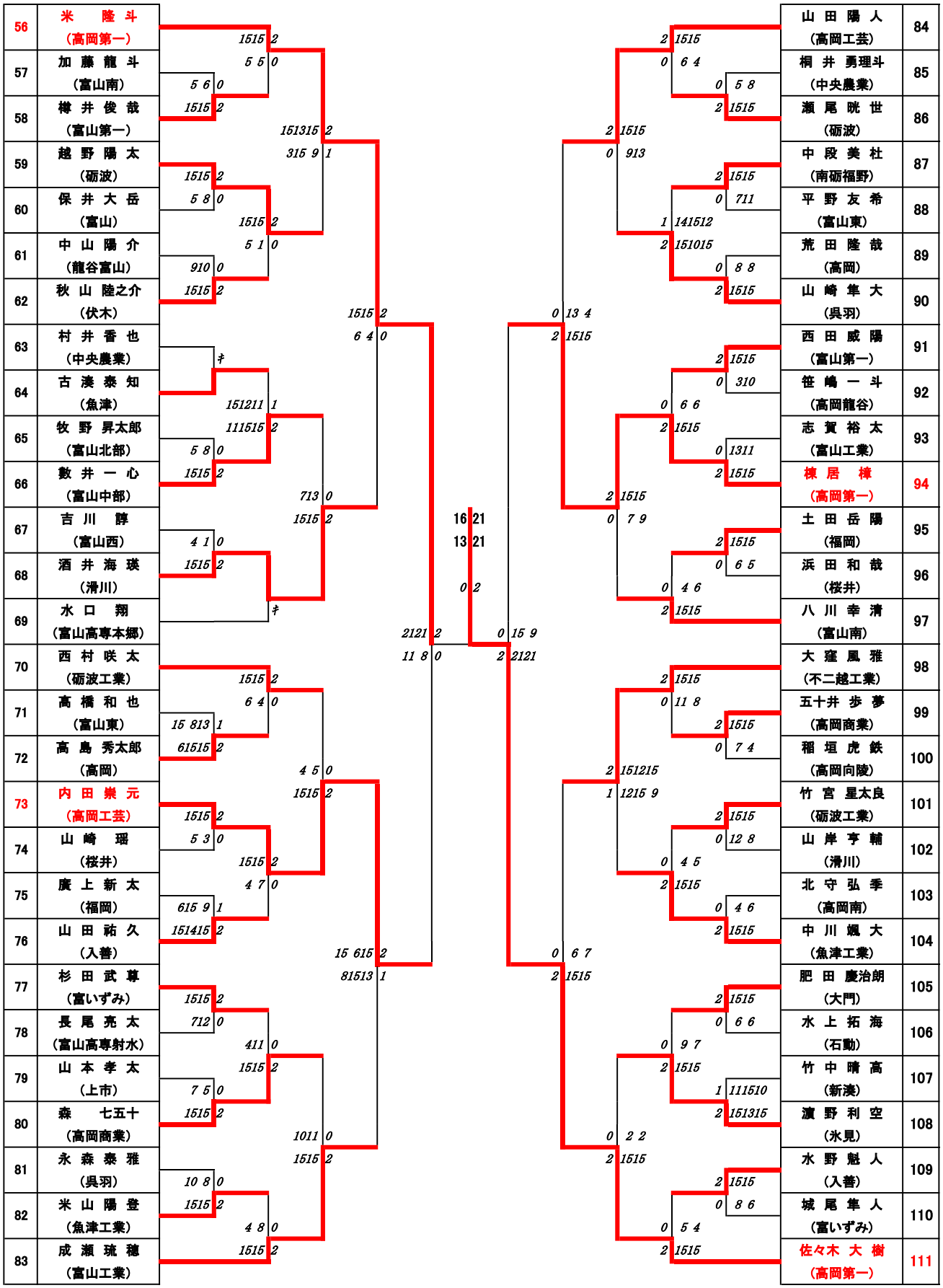
56 米 隆 斗 (高岡第一)
57 加 藤 龍 斗 (富山南)
58 樽 井 俊 哉 (富山第一)
59 越 野 陽 太 (砺波)
60 保 井 大 岳 (富山)
61 中 山 陽 介 (龍谷富山)
62 秋 山 陸之介 (伏木)
63 村 井 香 也 (中央農業)
64 古 湊 泰 知 (魚津)
65 牧 野 昇太郎 (富山北部)
66 敷 井 一 心 (富山中部)
67 吉 川 諄 (富山西)
68 酒 井 海 瑛 (滑川)
69 水 口 翔 (富山高専本郷)
70 西 村 咲 太 (砺波工業)
71 高 橋 和 也 (富山東)
72 高 島 秀太郎 (高岡)
73 内 田 崇 元 (高岡工芸)
74 山 崎 瑠 (桜井)
75 廣 上 新 太 (福岡)
76 山 田 祐 久 (入善)
77 杉 田 武 尊 (富いずみ)
78 長 尾 亮 太 (富山高専射水)
79 山 本 孝 太 (上市)
80 森 七五十 (高岡商業)
81 永 森 泰 雅 (呉羽)
82 米 山 陽 登 (魚津工業)
83 成 瀬 琉 穂 (富山工業)
84 山 田 陽 人 (高岡工芸)
85 桐 井 勇理斗 (中央農業)
86 瀬 尾 晄 世 (砺波)
87 中 段 美 杜 (南砺福野)
88 平 野 友 希 (富山東)
89 荒 田 隆 哉 (高岡)
90 山 崎 隼 大 (呉羽)
91 西 田 威 陽 (富山第一)
92 笹 嶋 一 斗 (高岡龍谷)
93 志 賀 裕 太 (富山工業)
94 棟 居 樟 (高岡第一)
95 土 田 岳 陽 (福岡)
96 浜 田 和 哉 (桜井)
97 八 川 幸 清 (富山南)
98 大 窪 風 雅 (不二越工業)
99 五十井 歩 夢 (高岡商業)
100 稲 垣 虎 鉄 (高岡向陵)
101 竹 宮 星太良 (砺波工業)
102 山 岸 亨 輔 (滑川)
103 北 守 弘 季 (高岡南)
104 中 川 颯 大 (魚津工業)
105 肥 田 慶治朗 (大門)
106 水 上 拓 海 (石動)
107 竹 中 晴 高 (新湊)
108 濵 野 利 空 (氷見)
109 水 野 魁 人 (入善)
110 城 尾 隼 人 (富いずみ)
111 佐々木 大 樹 (高岡第一)

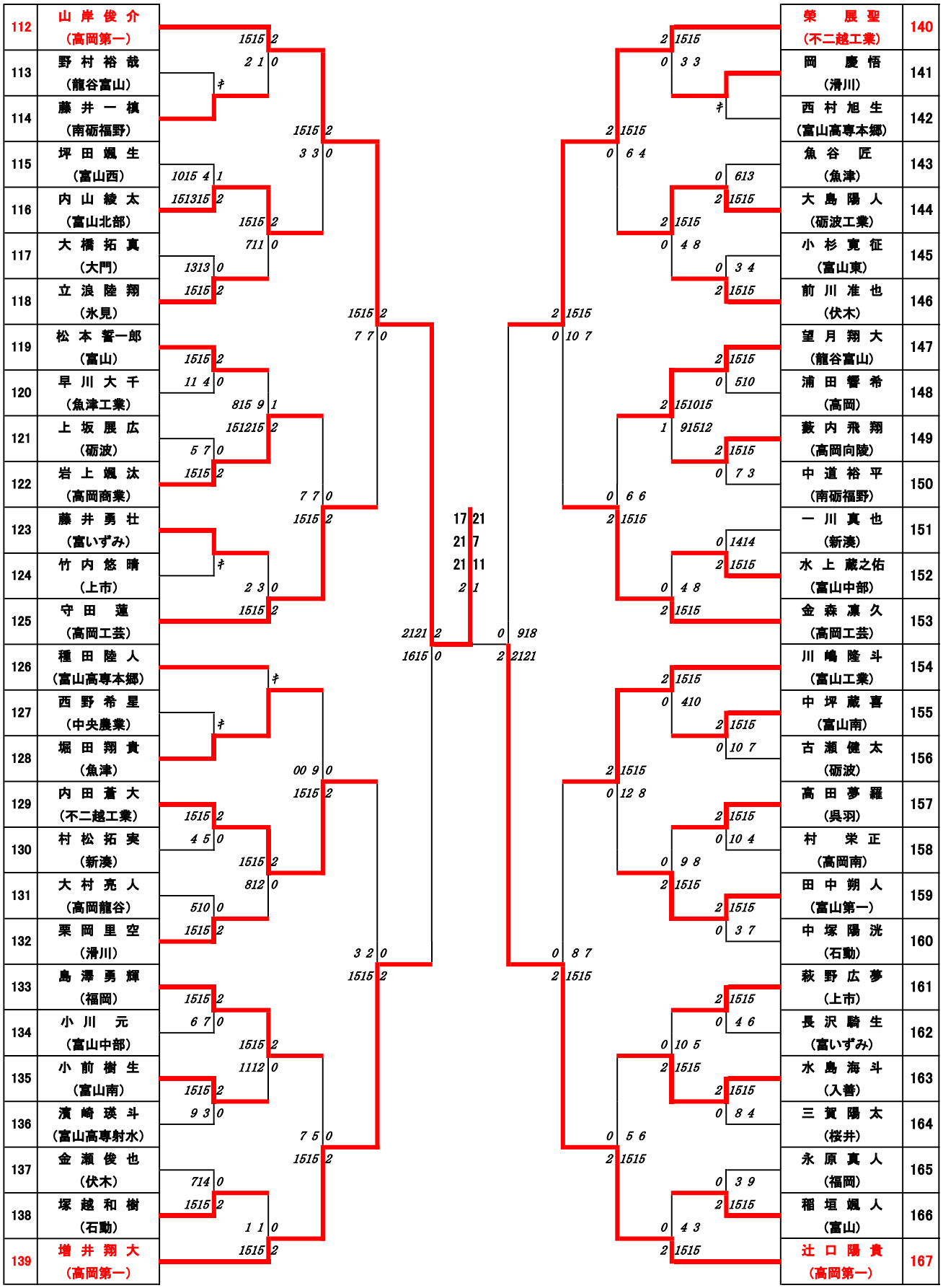
112 山岸俊介 (高岡第一)
113 野村裕哉 (龍谷富山)
114 藤井一槙 (南砺福野)
115 坪田颯生 (富山西)
116 内山綾太 (富山北部)
117 大橋拓真 (大門)
118 立浪陸翔 (氷見)
119 松本誓一郎 (富山)
120 早川大千 (魚津工業)
121 上坂展広 (砺波)
122 岩上颯汰 (高岡商業)
123 藤井勇壮 (富いずみ)
124 竹内悠晴 (上市)
125 守田蓮 (高岡工芸)
126 種田陸人 (富山高専本郷)
127 西野希星 (中央農業)
128 堀田翔貴 (魚津)
129 内田蒼大 (不二越工業)
130 村松拓実 (新湊)
131 大村亮人 (高岡龍谷)
132 栗岡里空 (滑川)
133 島澤勇輝 (福岡)
134 小川元 (富山中部)
135 小前樹生 (富山南)
136 濱崎瑛斗 (富山高専射水)
137 金瀬俊也 (伏木)
138 塚越和樹 (石動)
139 増井翔大 (高岡第一)
140 榮展聖 (不二越工業)
141 岡慶悟 (滑川)
142 西村旭生 (富山高専本郷)
143 魚谷匠 (魚津)
144 大島陽人 (砺波工業)
145 小杉寛征 (富山東)
146 前川准也 (伏木)
147 望月翔大 (龍谷富山)
148 浦田響希 (高岡)
149 藪内飛翔 (高岡向陵)
150 中道裕平 (南砺福野)
151 一川真也 (新湊)
152 水上蔵之佑 (富山中部)
153 金森凛久 (高岡工芸)
154 川嶋隆斗 (富山工業)
155 中坪蔵喜 (富山南)
156 古瀬健太 (砺波)
157 高田夢羅 (呉羽)
158 村栄正 (高岡南)
159 田中朔人 (富山第一)
160 中塚陽洸 (石動)
161 萩野広夢 (上市)
162 長沢騎生 (富いずみ)
163 水島海斗 (入善)
164 三賀陽太 (桜井)
165 永原真人 (福岡)
166 稲垣颯人 (富山)
167 辻口陽貴 (高岡第一)

| | | |